AUTOŽÁROVKY 2012

(aktualizace 2)

KOMPAKT SERVIS

www.kompaktservis.com

tel.: 257 223 000, 602 292 775

e-mail: kompakt@kompaktservis.com

ELTA LIGHTING

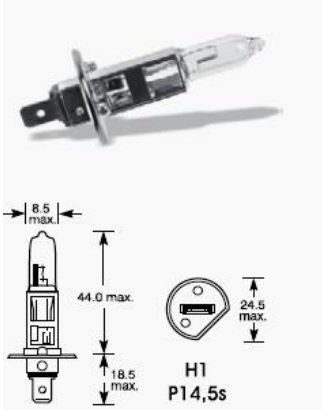

KAT.ČÍSLO	POZN.	V	W	CENA BEZ DPH
E448	ECE	12	55	29,90
E481		12	100	55,11
E466	ECE	24	70	44,20
E491		24	100	75,00

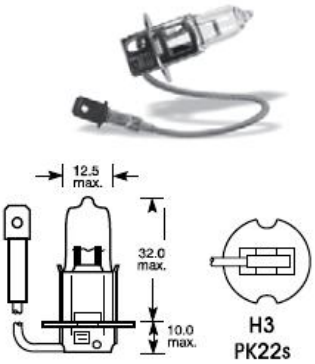

KAT.Č	POZN.	V	W	CENA BEZ DPH
E455	ECE	6	55	64,00
E453	ECE	12	55	29,90
E483		12	100	54,85
E460	ECE	24	70	33,00
E493		24	100	75,00

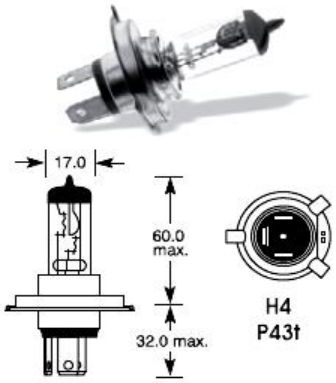

KAT.Č	POZN.	V	W	CENA BEZ DPH
E470		6	60/55	203,00
E472	ECE	12	60/55	31,20
E484		12	100/80	55,40
E475	ECE	24	75/70	66,30
E475R		24	100/90	74,20
1011116	SADA+30% svítivosti	12	60/55	120,00
1011161	SADA+50% svítivosti	12	60/55	138,00
1011240	SADA+50% svítivosti Xenon efekt	12	60/55	181,70

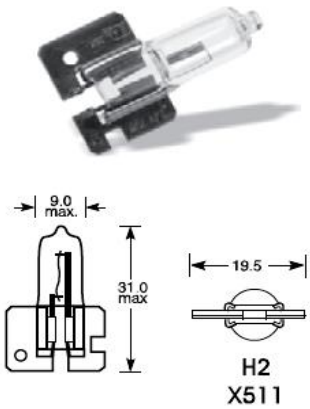

E479		12	55	68,90
E482		12	100	69,50

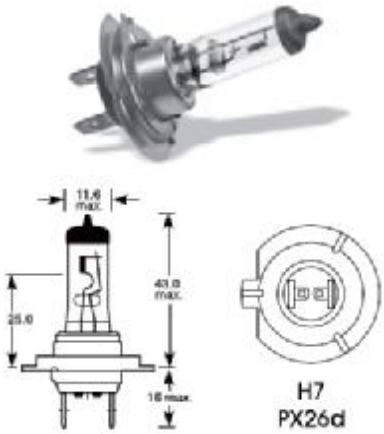

E477	ECE	12	55	42,90
E784		12	100	76,50
E775	ECE	24	70	89,70
E785		24	100	124,30
1011115	sada modrý efekt	12	55	111,00
1011134	sada modrý efekt	12	100	117,00
1011162	sada +50% svítivosti	12	55	184,00
1011215	sada +30% svítivosti	12	55	175,50

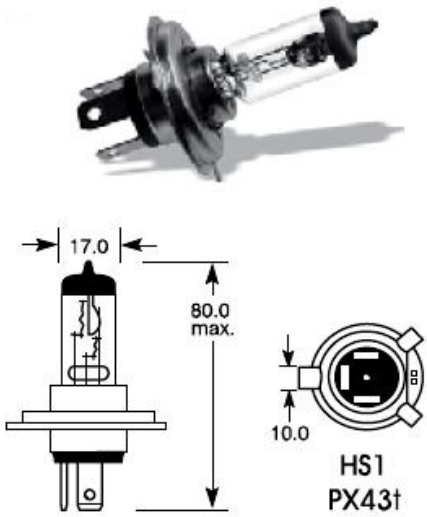

E6HS1	ECE	6	35/35	125,00
E472A	ECE	12	35/35	92,85

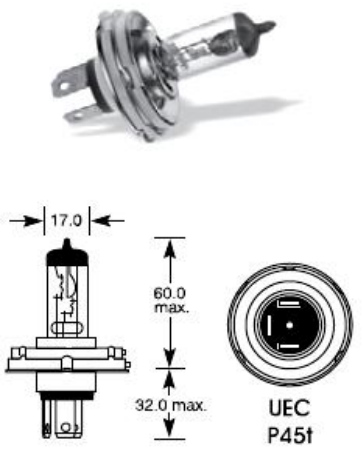

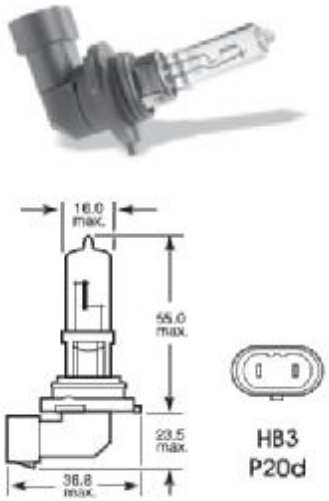

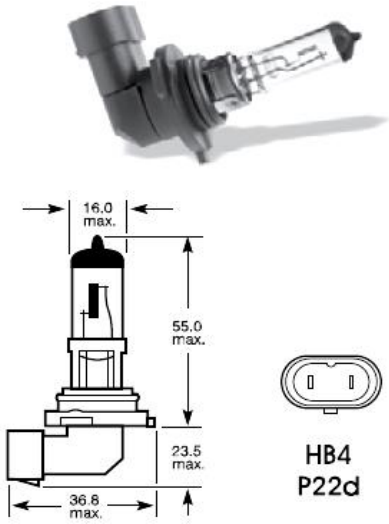

KAT.C.	POZN.	V	W	CENA BEZ DPH	KAT.C	POZN.	V	W	CENA BEZ DPH	KAT.C	POZN.	V	W	CENA BEZ DPH
					E9005	ECE	12	60	94,97	**E9006**		12	51	94,97
E12HB		12	60/55	42,90	**E9005A**		12	100	109,50	**E9006A**		12	80	109,50
E024HB		24	75/70	77,50										
E024HBR		24	100/90	129,00										

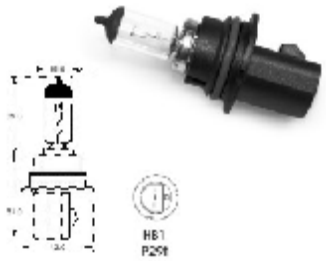

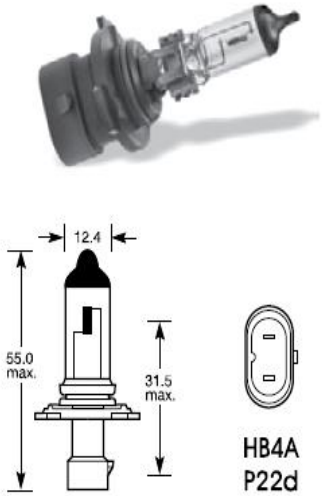

E9004		12	65/45	85,10	**E9005XS**	ECE	12	60	163,10	**E9006XS**	ECE	12	51	163,10
E9004A		12	100/80	108,50										

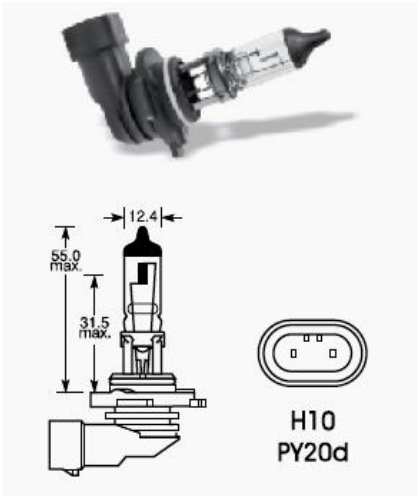

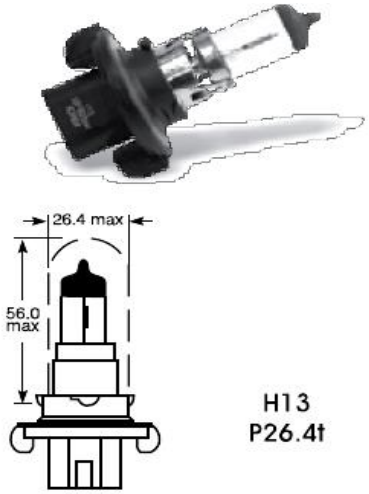

E9007		12	65/55	100,70	E456		12	42		**E459**		12	60/55	

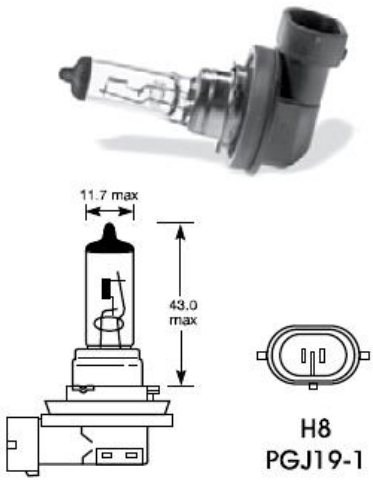

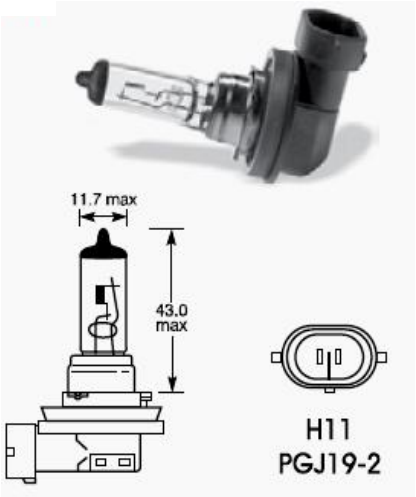

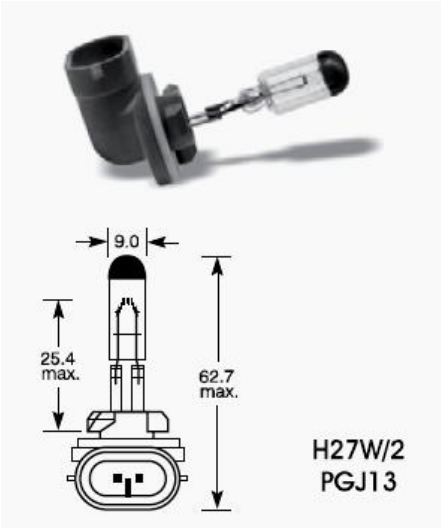

E458	ECE	12	35	179,50	**E454**	ECE	12	55	179,50	**E975**	ECE	12	27	

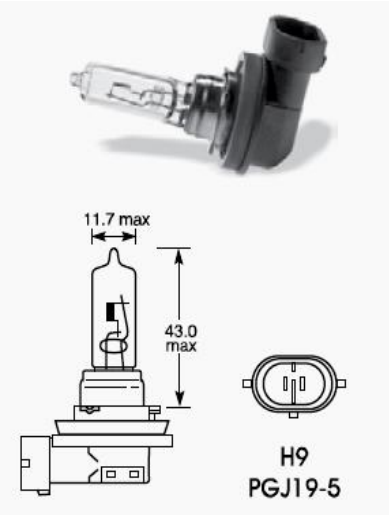

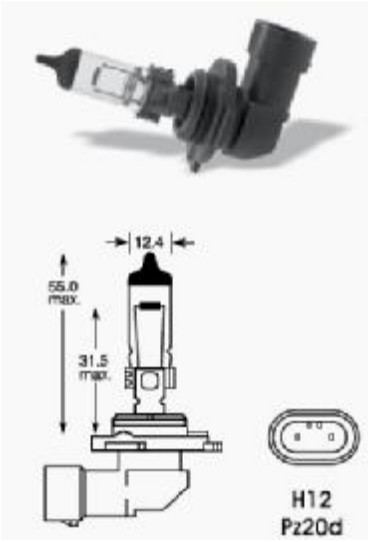

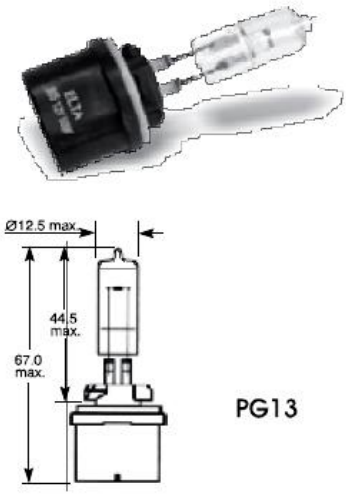

E457	ECE	12	65	179,50						**E885**		12	50	74,10

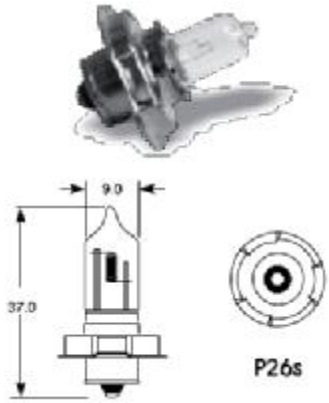

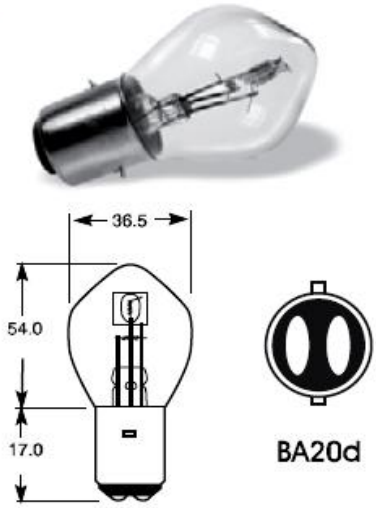

KAT.Č.	POZN.	V	W	CENA BEZ DPH
E886		12	50	74,10

KAT.Č	POZN.	V	W	CENA BEZ DPH
E917		6	15	41,00
E918		12	15	50,20

KAT.Č	POZN.	V	W	CENA BEZ DPH
E391		6	15/15	40,00
E392	ECE	6	25/25	40,00
E393	ECE	6	35/35	40,00
E390		6	45/40	43,00
E394	ECE	12	25/25	43,10
E395	ECE	12	35/35	43,10
E396		12	45/40	43,10
E398		24	45/40	60,10

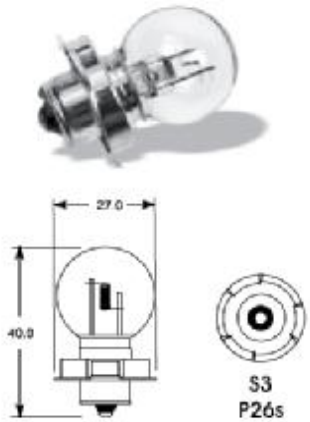

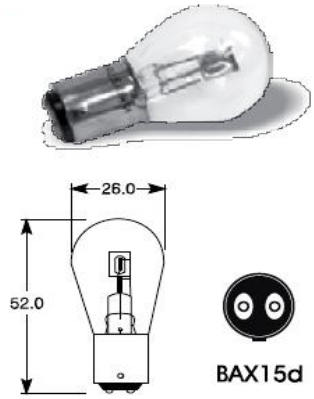

E423	ECE	6	45/40	31,00
E410	ECE	12	45/40	21,50
E429	ECE	24	55/50	36,20

E295	ECE	6	15	17,20
E298	ECE	12	15	24,80

E181		6	15/15	31,50

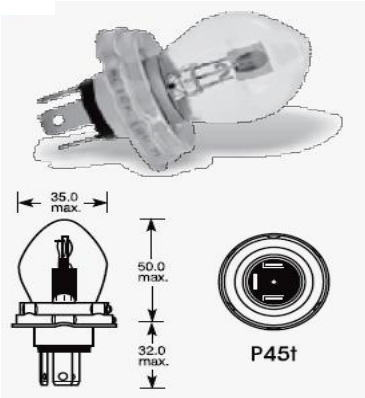

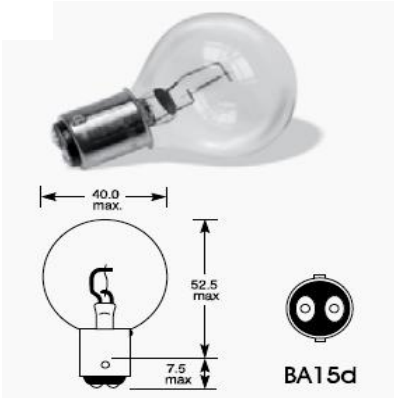

E399		12	35	38,30
E397		24	35	28,90

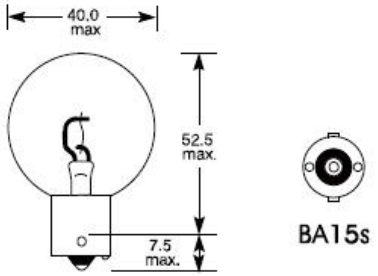

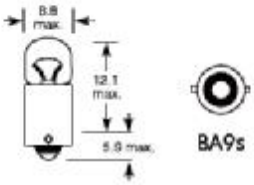

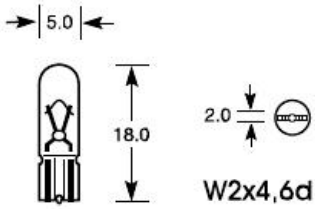

KAT.Č.	POZN.	V	W	CENA BEZ DPH
E002		12	36	30,50
E002S		12	45	30,50

KAT.Č	POZN.	V	W	CENA BEZ DPH
E287		6	2	5,10
E288		12	2	3,85
E288A	oranž.	12	2	5,55
E288B	modrá	12	2	5,55
E288G	zelená	12	2	5,55
E288R	červená	12	2	5,55
E289		24	2	4,56
E289A	oranž.	24	2	6,40
E289B	modrá	24	2	6,40
E289G	zelená	24	2	6,40
E289R	červen	24	2	6,40

KAT.Č	POZ.	V	W	CENA BEZ DPH
E285		6	1,2	6,70
E286		12	1,2	3,05
E864		12	2	8,04
E508		24	1,2	5,24
E508A oranžová		24	1,2	6,80
E508B modrá		24	1,2	6,80
E508G zelená		24	1,2	6,80
E508R červená		24	1,2	6,80

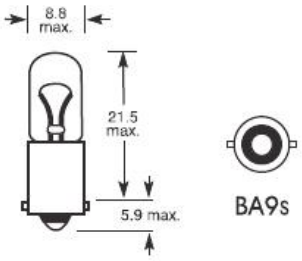

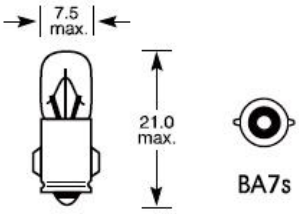

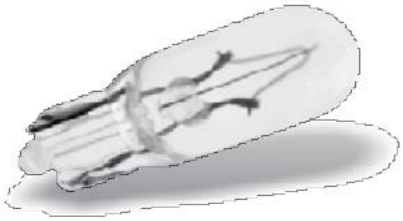

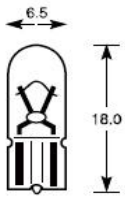

W2,1x4,6d

E293	ECE	6	4	5,30
E233	ECE	12	4	3,85
E233A	oranž	12	4	6,40
E233B	modrá	12	4	6,40
E233G	zelená	12	4	6,40
E233R	červená	12	4	6,40
E249	ECE	24	4	5,16
E249A	oranž	24	4	7,30
E249B	modrá	24	4	7,30
E249G	zelená	24	4	7,30
E249R	červen	24	4	7,30

E282		6	1,2	7,50
E281		12	2	6,50
E284		24	2	7,10
E283		24	3	7,10

E6341		12	1,7	11,20
E952		12	3	10,40

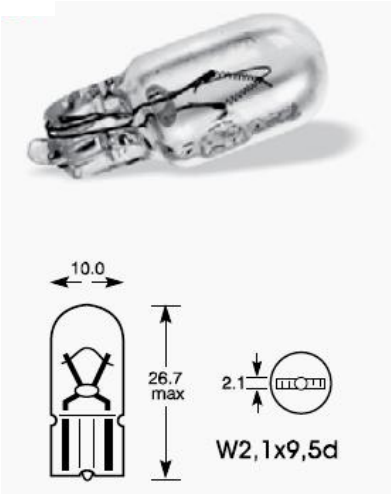

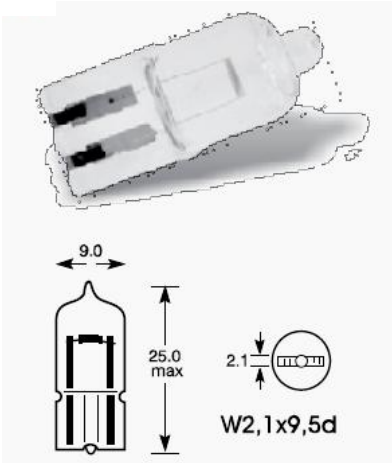

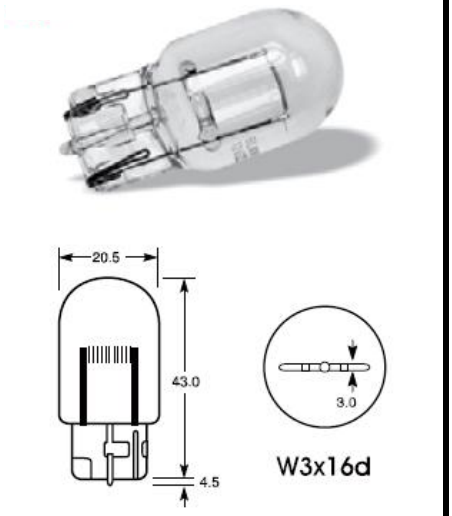

KAT.Č.	POZN.	V	W	CENA BEZ DPH
E509		12	2	4,10
E504	ECE	12	3	4,15
E501	ECE	12	5	3,45
E501A	oranž	12	5	5,70
E501B	modrá	12	5	5,70
E501G	zelená	12	5	5,70
E501R	červená	12	5	5,70
E968		24	2	6,80
E505	ECE	24	3	6,00
E507	ECE	24	5	6,70
E507A	oranž	24	5	8,90
E507B	modrá	24	5	8,90
E507G	zelená	24	5	8,90
E507R	červená	24	5	8,90

KAT.Č	POZN.	V	W	CENA BEZ DPH
E502	halogen	12	5	65,80

KAT.Č	POZ.	V	W	CENA BEZ DPH
E882	ECE	12	21	40,60
E882A oranžová	ECE	12	21	51,50

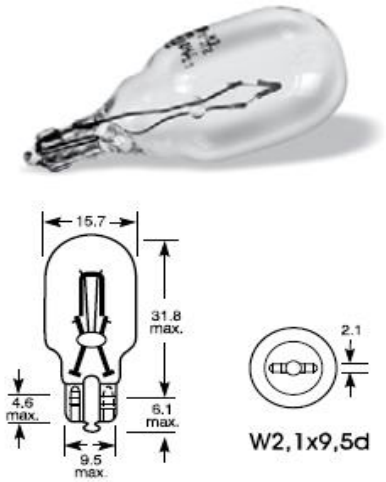

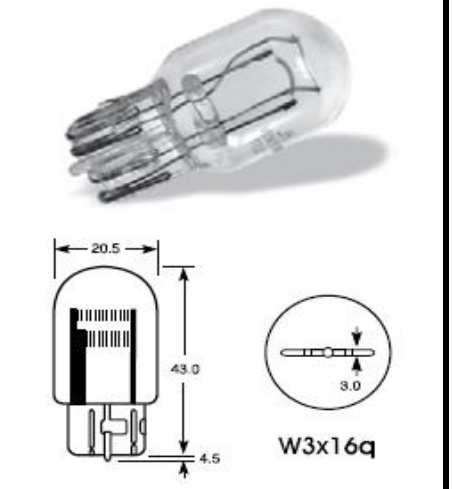

KAT.Č	POZN.	V	W	CENA BEZ DPH
E921A		12	10	13,30
E921		12	16	14,85
E921AM		12	18	17,20

KAT.Č	POZ.	V	W	CENA BEZ DPH
E883	ECE	12	21/5	38,30

T 6,5

KAT.Č	POZ.	V	W	CENA BEZ DPH
E6341		12	1,7	11,20
E952		12	3	10,40

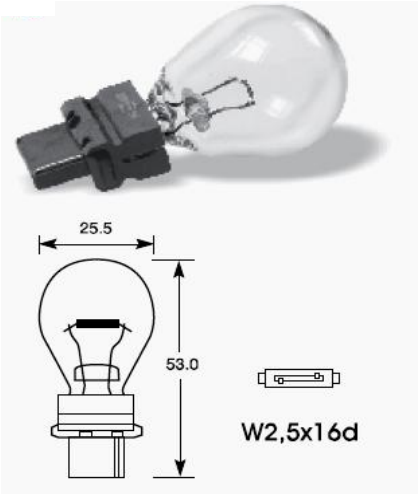

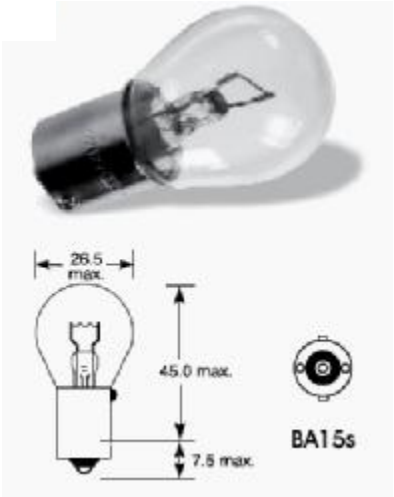

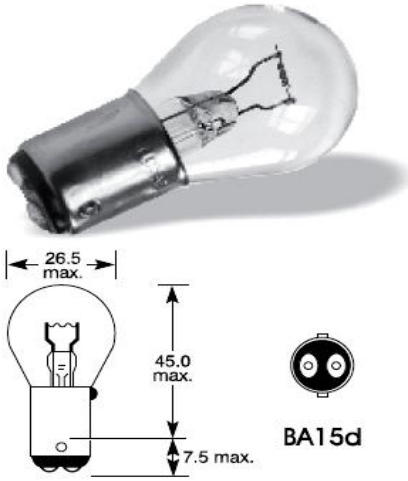

KAT.Č.	POZN.	V	W	CENA BEZ DPH
E3156	ECE	12	27	25,00
E3156A	oranž	12	27	42,90

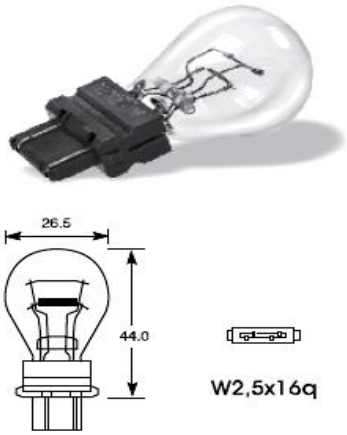

E3157	ECE	12	27/7	25,00
E3157A oranžová	ECE	12	27/7	50,70

KAT.Č	POZN.	V	W	CENA BEZ DPH
E210		6	15	6,70
E317	ECE	6	21	5,90
E211		12	15	6,40
E382	ECE	12	21	4,30
E382A	oranž.	12	21	6,50
E382R	červená	12	21	6,50
E212		24	15	7,80
E241	ECE	24	21	4,30

KAT.Č	POZ.	V	W	CENA BEZ DPH
E335	ECE	12	21	9,40
E346	ECE	24	21	13,80

E581 oranžová	ECE	12	21	10,90
E584		12	21	9,95
E582 oranžová	ECE	24	21	17,40

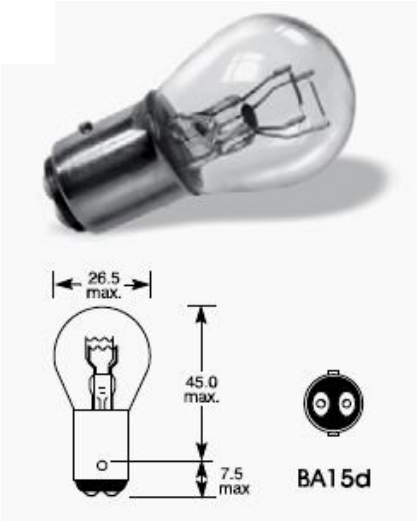

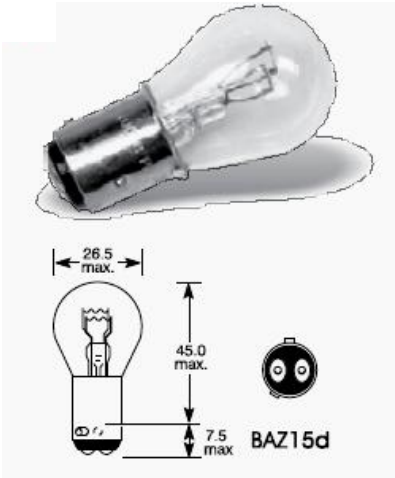

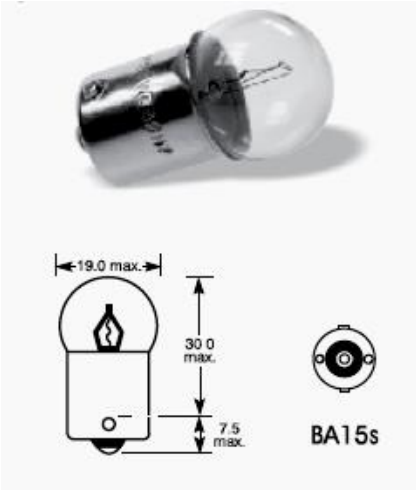

KAT.Č.	POZN.	V	W	CENA BEZ DPH

KAT.Č	POZN.	V	W	CENA BEZ DPH
E566	ECE	12	21/4	8,90

KAT.Č	POZ.	V	W	CENA BEZ DPH
E205	ECE	6	5	5,30
E244	ECE	6	10	7,70
E207	ECE	12	5	3.40
E207A	oranž	12	5	5,70
E207B	modrá	12	5	5,70
E207G	zelená	12	5	5,70
E207R	červená	12	5	5,70
E245	ECE	12	10	3,85
E245AM	oranž	12	10	5,80
E245B	modrá	12	10	5,80
E245G	zelená	12	10	5,80
E245R	červená	12	10	5,80
E149	ECE	24	5	4,80
E149A	oranž	24	5	7,00
E149B	modrá	24	5	7,00
E149G	zelená	24	5	7,00
E149R	červená	24	5	7,00
E246	ECE	24	10	4,60
E246A	oranž	24	10	6,60
E246B	modrá	24	10	6,60
E246G	zelená	24	10	6,60
E246R	červená	24	10	6,60
E246HD	ECE	24	10	12,20

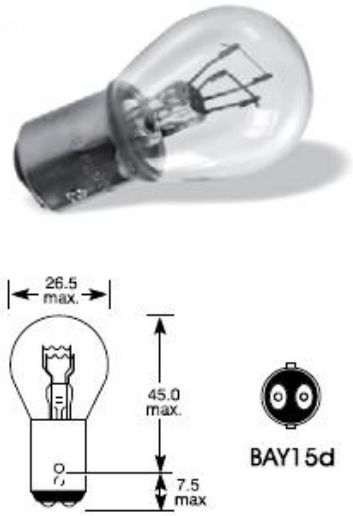

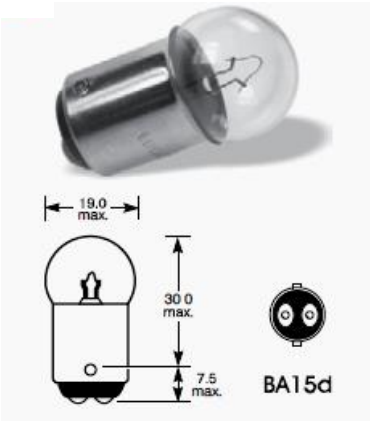

E209	ECE	12	5	9,30
E150	ECE	24	5	7,50

E384		6	21/5	10,30
E380	ECE	12	21/5	5,00
E380A	oranž	12	21/5	7,50
E380R	červená	12	21/5	7,50
E294	ECE	24	21/5	8,80

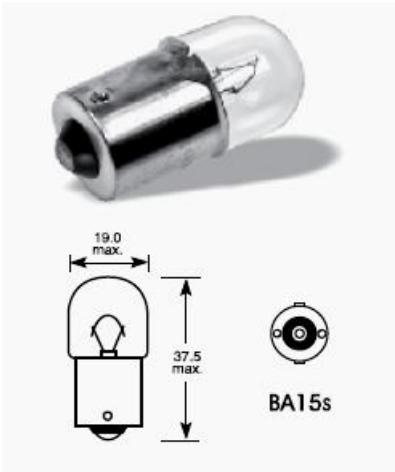

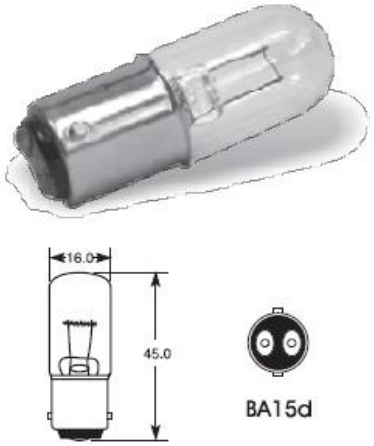

KAT.Č.	POZN.	V	W	CENA BEZ DPH

KAT.Č	POZN.	V	W	CENA BEZ DPH

KAT.Č	POZ.	V	W	CENA BEZ DPH
E435	ECE	24	21	46,10

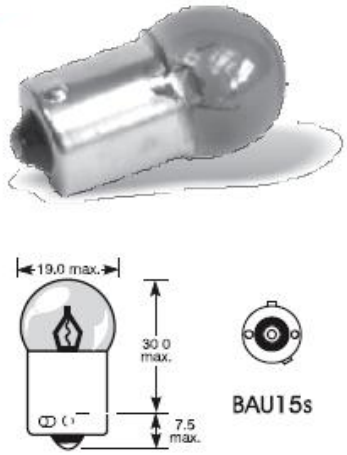

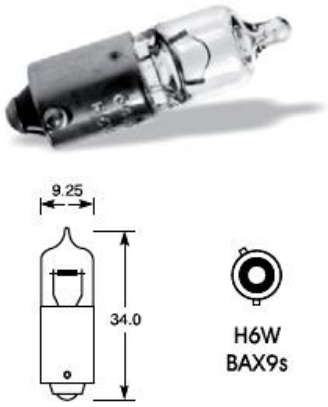

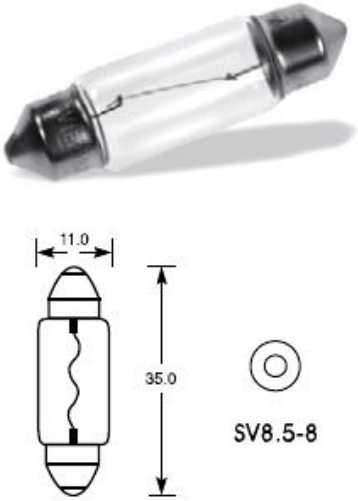

E434	ECE	12	6	43,70

E253	ECE	6	5	6,10
E239	ECE	12	5	4,40
E239AM	oranžová	12	5	5,70
E239B	modrá	12	5	5,70
E239G	zelená	12	5	5,70
E239R	červená	12	5	5,70
E272		12	10	6,50
E242	ECE	24	5	5,80
E242A	oranžová	24	5	7,80
E242B	modrá	24	5	7,80
E242G	zelená	24	5	7,80
E242R	červená	24	5	7,80

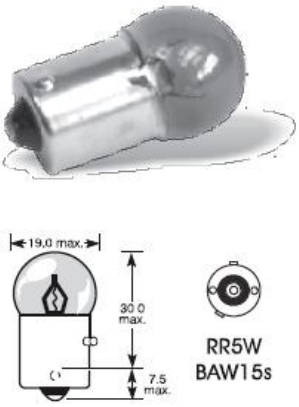

E433B		12	5	43,00
E433A		12	10	42,90
E433		12	20	42,90

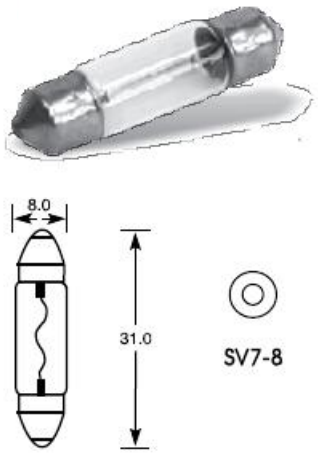

KAT.Č.	POZN.	V	W	CENA BEZ DPH
E263		6	10	6,20
E264		12	10	6,20
E274		24	10	8,20

KAT.Č	POZN.	V	W	CENA BEZ DPH
E269		12	10	9,95

KAT.Č	POZ.	V	W	CENA BEZ DPH
E170		6	3	16,50

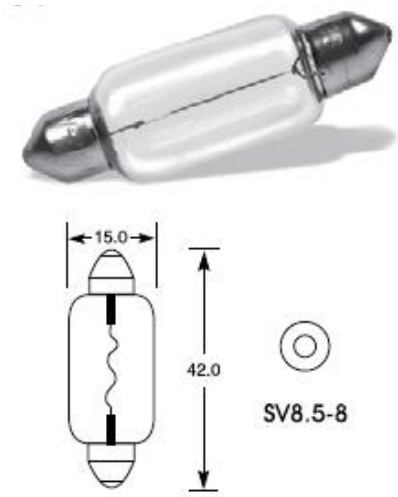

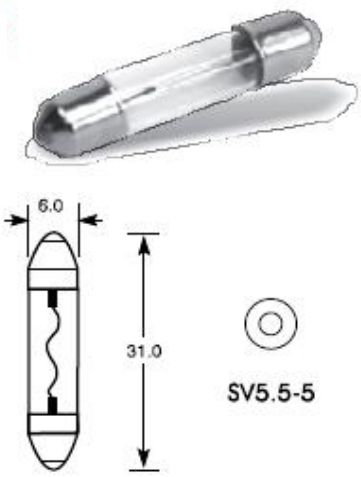

E266		6	15	9,00
E267		12	15	7,80
E270		12	18	7,80
E273	ECE	12	21	14,85
E277		24	15	14,30
E276		24	18	14,30

E953		12	3	9,80

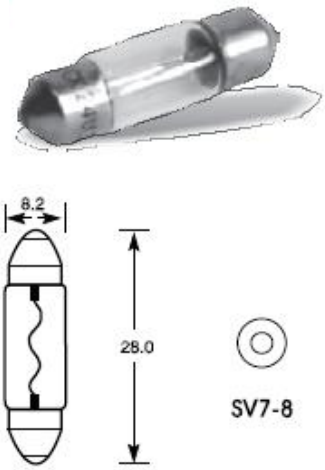

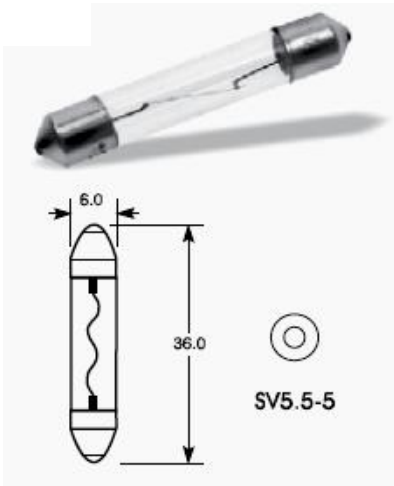

E853		12	3	15,50
E854		12	5	15,50
E257		24	3	14,90

E929		24	5	14,90

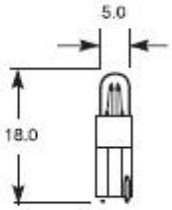

KW2x4,6d

KAT.Č.	POZN.	V	W	CENA BEZ DPH
E847	transp.	12	1,2	7,25
E881	transp.	24	1,2	14,80

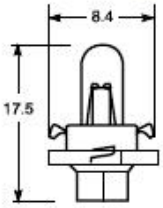

B8.4d
BX8.4d*

KAT.Č	POZN.	V	W	CENA BEZ DPH
E972		24	1,8	14,90
E286TP	černá	12	1,2	13,30
E884	zelená	12	2	13,30
E286TPP	béžová	12	1,5	13,30

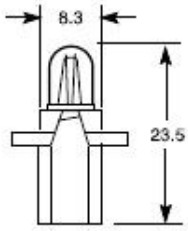

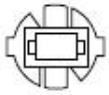

B8.7d

KAT.Č	POZ.	V	W	CENA BEZ DPH
E286TG	šedá	12	1,2	13,30
E508TG	hnědá	24	1,2	13,30

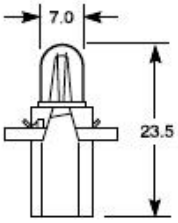

B8,3d

E286TVW	černá	12	1,2	13,30
E508TVW	šedá	24	1,2	13,30

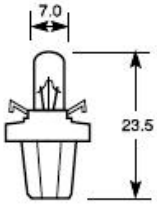

B8.5d
BX8.5d*

E286T	černá	12	1,2	13,30
E286THP	zelená	12	2	13,30
E508T	šedá	24	1,2	11,70
E893	modrá	12	1,2	13,30

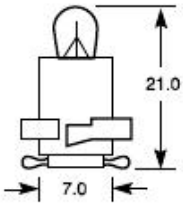

BAX

E955	zelená	12	1,2	17,20
E508TY	žlutá	24	1,2	16,40

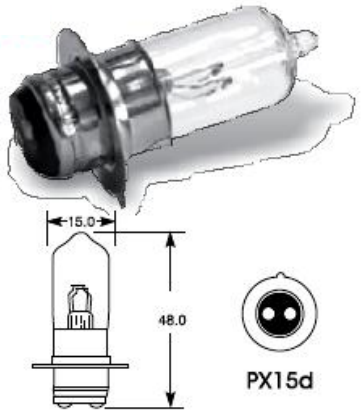

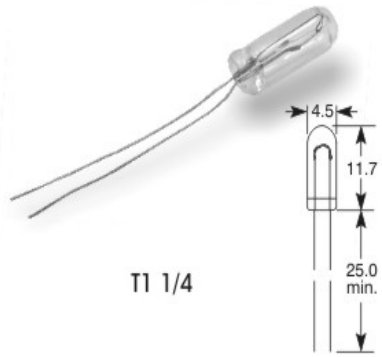

KAT.Č.	POZN.	V	W	CENA BEZ DPH	KAT.Č	POZN.	V	W	CENA BEZ DPH	KAT.Č	POZ.	V	W	CENA BEZ DPH
E700	černá	12	5	58,50	**E933**	halogen	12	25/25	42,90					
					E932	halogen	12	35/35	94,50	**E859**		12	80mA	16,40
										E863		12	100mA	25,30

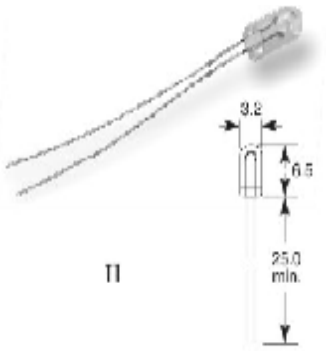

					E860		12	100mA	16,40					
E856		12	30mA	16,40										
E857		12	60mA	16,40										

	SERVISNÍ KRABIČKY	Cena bez DPH
1051001	ŠKODA 120L	76,50
1051002	ŠKODA 105S	65,50
1051003	ŠKODA FAVORIT	72,30
1051004	ŠKODA FELICIA	83,20
1051005	LADA	76,50
1051006	ŠKODA OCTAVIA	83,20
1051257	ŠKODA OCTAVIA+H3	106,70
1051298	ŠKODA OCTAVIA 2001	111,80
1051299	ŠKODA OCTAVIA COMBI 2001	107,60
1051271	ŠKODA FABIA	125,20
1051474	ŠKODA FABIA 2008 H4	73,80
1051297	UNIVERZÁL H4	83,20
1051378	UNIVERZÁL H1	74,00
1051399	UNIVERZÁL H7	90,80
1051362	ŠKODA SUPERB	121,80
1051363	ŠKODA SUPERB XENON	157,10
1051400	ŠKODA OCTAVIA 2005	128,60
1051401	ŠKODA OCTAVIA 2005 H8	321,80

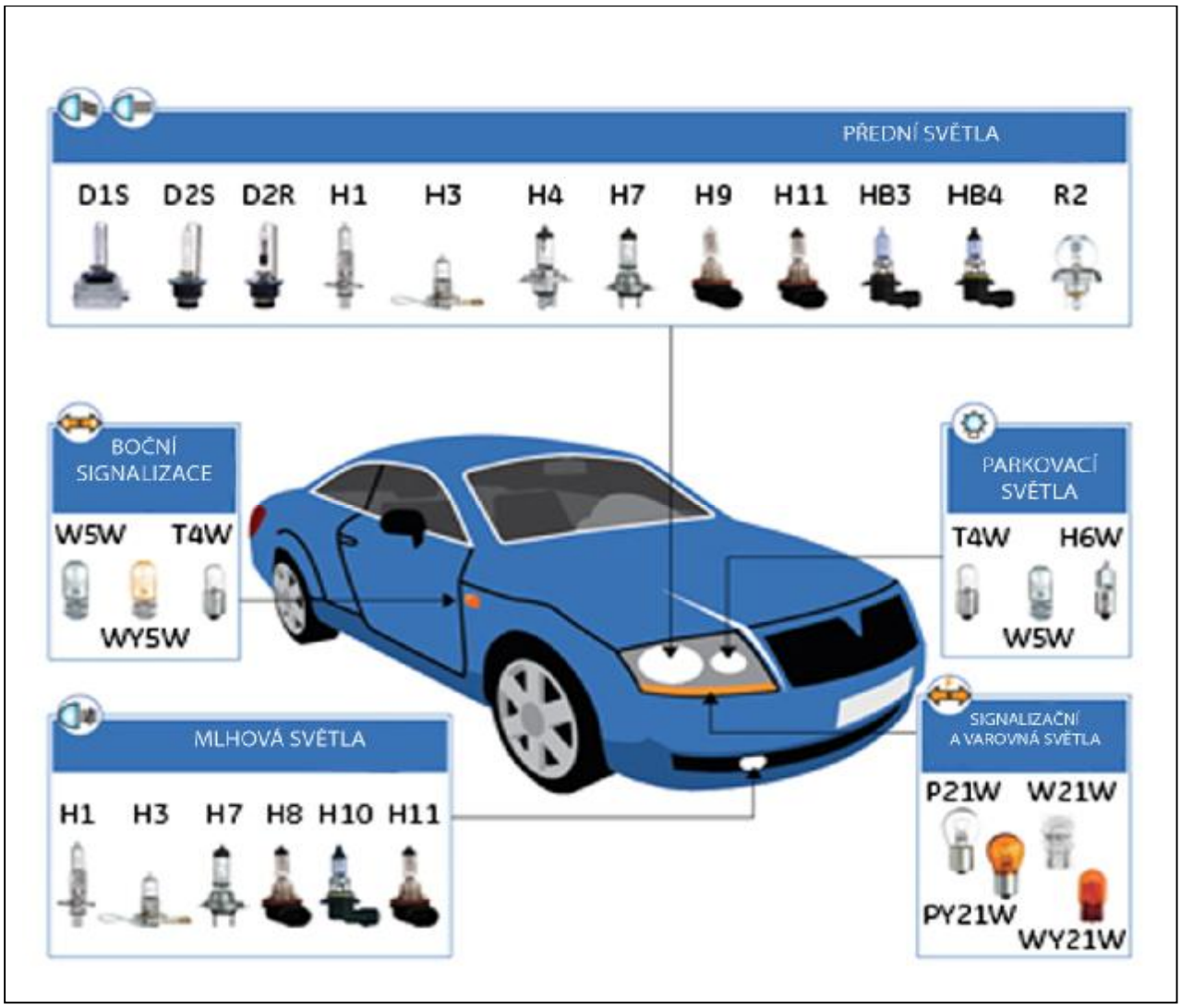
PŘEDNÍ SVĚTLA
D1S D2S D2R H1 H3 H4 H7 H9 H11 HB3 HB4 R2
BOČNÍ SIGNALIZACE
W5W T4W
WY5W
PARKOVACÍ SVĚTLA
T4W H6W
W5W
MLHOVÁ SVĚTLA
H1 H3 H7 H8 H10 H11
SIGNALIZAČNÍ A VAROVNÁ SVĚTLA
P21W W21W
PY21W
WY21W

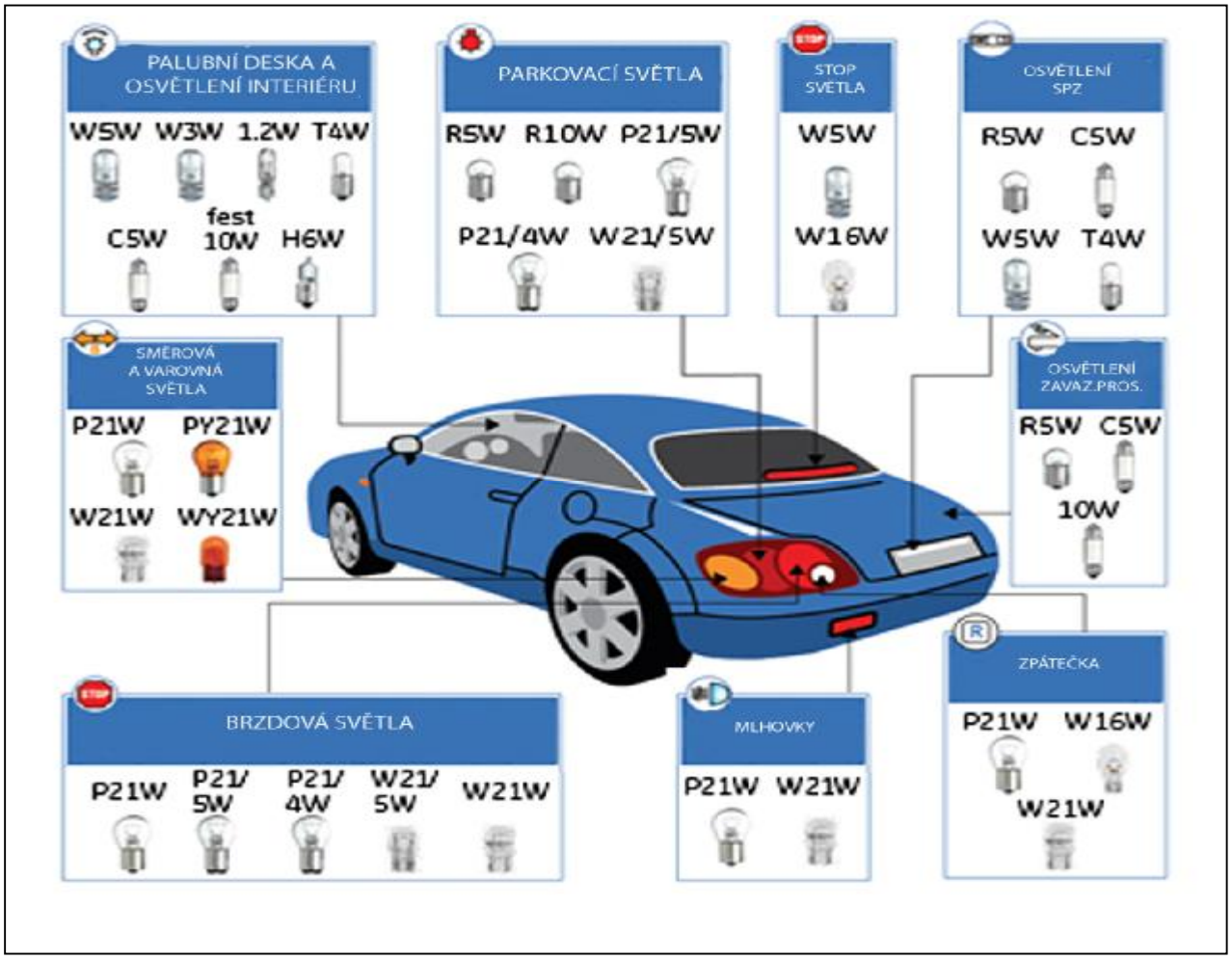
PALUBNÍ DESKA A OSVĚTLENÍ INTERIÉRU
W5W W3W 1.2W T4W
C5W
fest 10W
H6W
PARKOVACÍ SVĚTLA
R5W R10W P21/5W
P21/4W W21/5W
STOP SVĚTLA
W5W
W16W
OSVĚTLENÍ SPZ
R5W C5W
W5W T4W
SMĚROVÁ A VAROVNÁ SVĚTLA
P21W PY21W
W21W WY21W
OSVĚTLENÍ ZAVAZ.PROS.
R5W C5W
10W
BRZDOVÁ SVĚTLA
P21W P21/5W P21/4W W21/5W W21W
MLHOVKY
P21W W21W
ZPÁTEČKA
P21W W16W
W21W
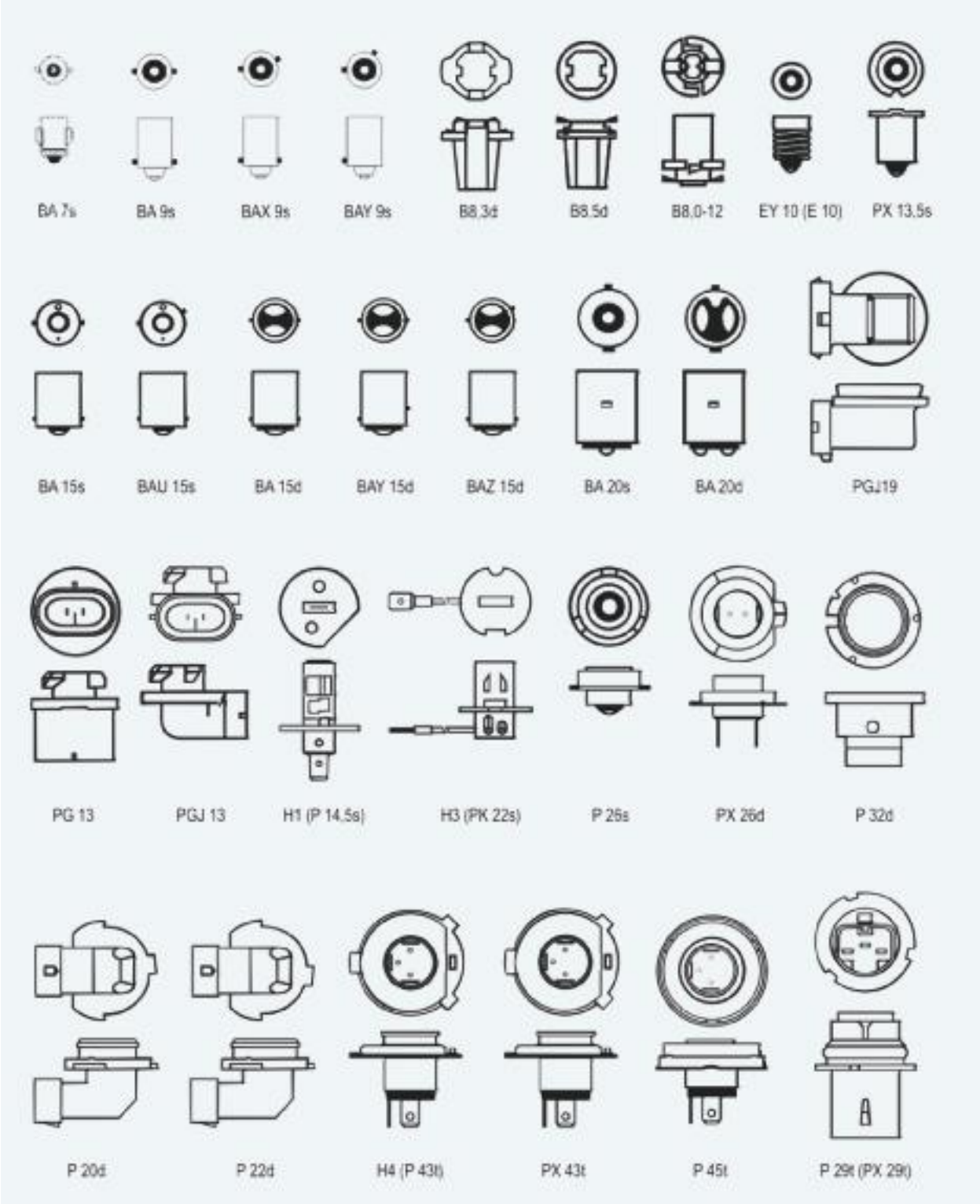
VÝBĚR PODLE PATIC